Innovation—Umwelt—Mensch

KUTZNER + WEBER

Rauchsauger

und Regelung

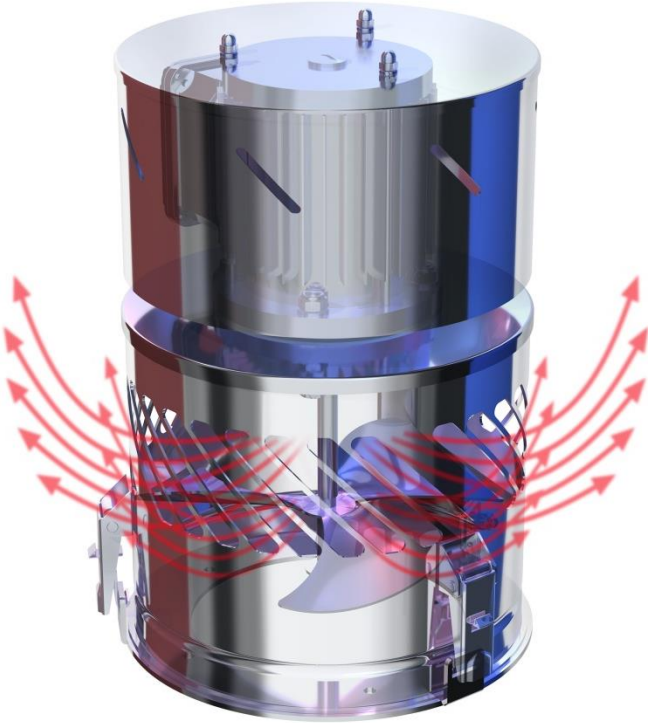

Agenda

1. DIAJEKT
2. INJEKT
3. CFC 10 V2.0
4. Zubehör
5. Einsatzgebiete

Sehen Sie den Unterschied ?

Der neue Rauchsauger DIAJEKT ist für JEDE Feuerungsanlage im Unterdruckbetrieb geeignet und überzeugt durch sein unauffälliges Design!

Der DIAJEKT

Der neue Rauchsauger von K&W

- Für jede Abluftanlage / Feuerungsanlage im Unterdruck
- Überzeugend im Design
- Stark in der Leistung
- Freier Querschnitt, Rauchsauger kann nur in der Anheizphase betrieben werden (300°C)
- Effizient und sicher im Betrieb
- Diagonale Rauchgasabströmung
- Befestigung mittels Einschubadapter

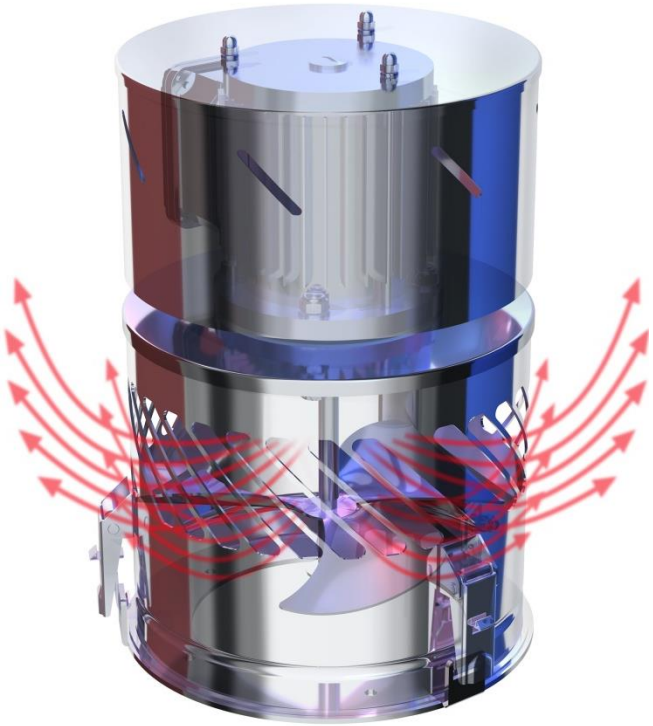

sicher – komfortabel - unauffällig

Montage

Vom Rauchsauger DIAJEKT

- Mittels Einschubadapter, oder Schraubplatte
- Schwingungsdämpfer gegen Vibrationen
- Einfaches Aufklappen für die Wartung
- Keine Teile (Schrauben) die während des Reinigungsvorgangs verloren gehen könnten

Einfach – Unkompliziert - Schnell

DIAJEKT Silence

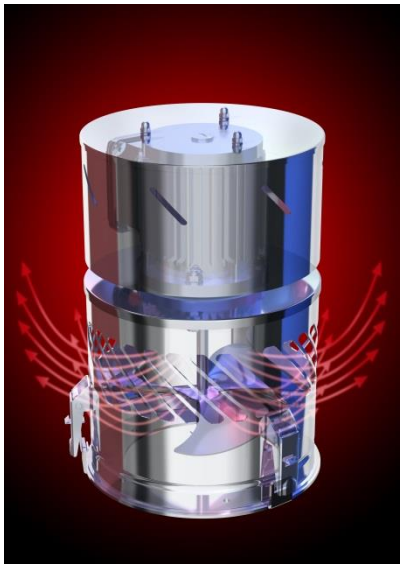

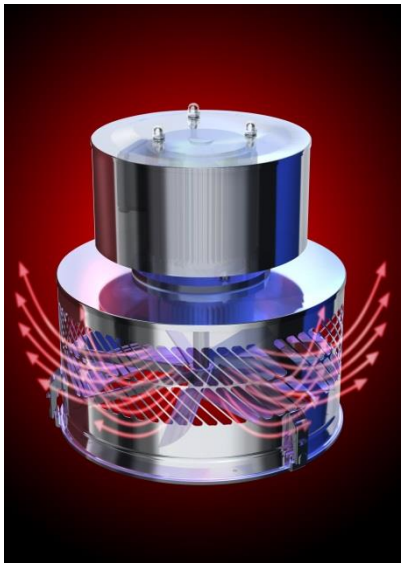

DIAJEKT S

- neues leises Lüfterrad
- in der Leistung angepasst
- besonders für Einzelfeuerstätten geeignet
- in zwei Leistungsklassen verfügbar

DIAJEKT-Modelle

	RSD 150	RSD 150 S	RSD 250	RSD 250 S	RSD 350
Leistungsaufnahme	45 W	40 W	115 W	68 W	350 W
max. Volumenstrom	352 m³/h	320 m³/h	1.296 m³/h	650 m³/h	3.155 m³/h
max. Unterdruck	71 Pa	43 Pa	120 Pa	53 Pa	180 Pa
Listenpreis	1.198 €/St.	1.198 €/St,	1.498 €/St.	1.498 €/St.	1.898 €/St.

Durchfegen? Mit dem INJEKT kein Problem.

Der Rauchsauger mit komplett freiem Querschnitt

- Kehren von unten problemlos möglich
- Gebläse seitlich vom Rauchsauger
- In zwei Leistungsklassen verfügbar
- Besonders zum Anheizen geeignet
- Befestigung mittels Einschubadapter

INJEKT Modelle

	RS 180	RS 180 ES	RS 180 ESP	RS 225 ES	RS 225 ESP
max. Volumenstrom	750 m³/h	750 m³/h	750 m³/h	1.000 m³/h	1.000 m³/h
max. Unterdruck	50 Pa	50 Pa	50 Pa	80 Pa	80 Pa
Listenpreis	1.149,50 €/St.	1.149,50 €/St.	1.198,50 €/St.	1.275 €/St.	1.565 €/St.

Wie sieht die Konkurrenz aus?

Unterschiede:

- Design
- Konstruktion
- Material
- Auswurfrichtung

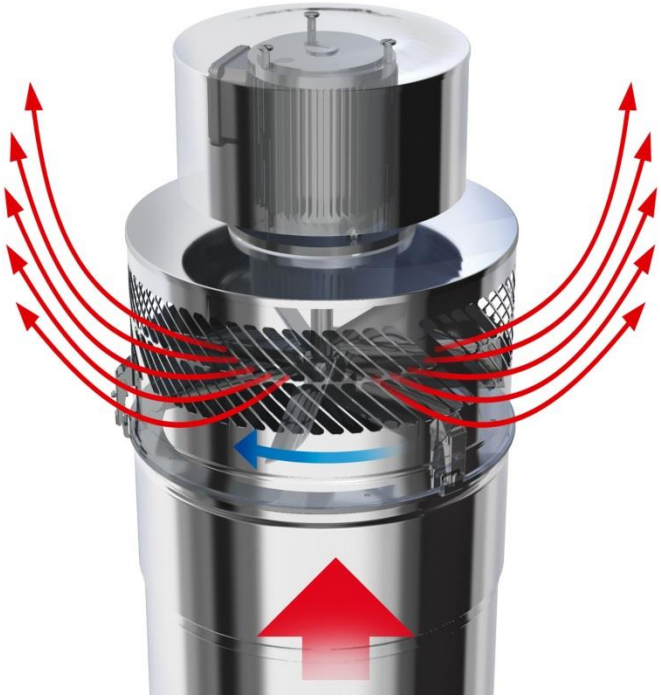

Regelung CFC 10

Höchster Regelungskomfort

- Regler- und Überwachungseinheit
- vollautomatisch, erweiterbar für bis zu 6 Feuerstätten, mit der Erweiterungsbox CE 20
- alle Produkte Leistungsaufnahme bis 0,6 kW
- Regelung über Druck im Abgasrohr
- Startsignal durch Wärmeanforderung vom Kessel oder durch Temperaturanstieg (optional) (Thermoelement / Abgastemperaturwächter 40°C)
- verschiedene Parameter einstellbar, PC-Tool
- selbstkalibrierender Drucksensor

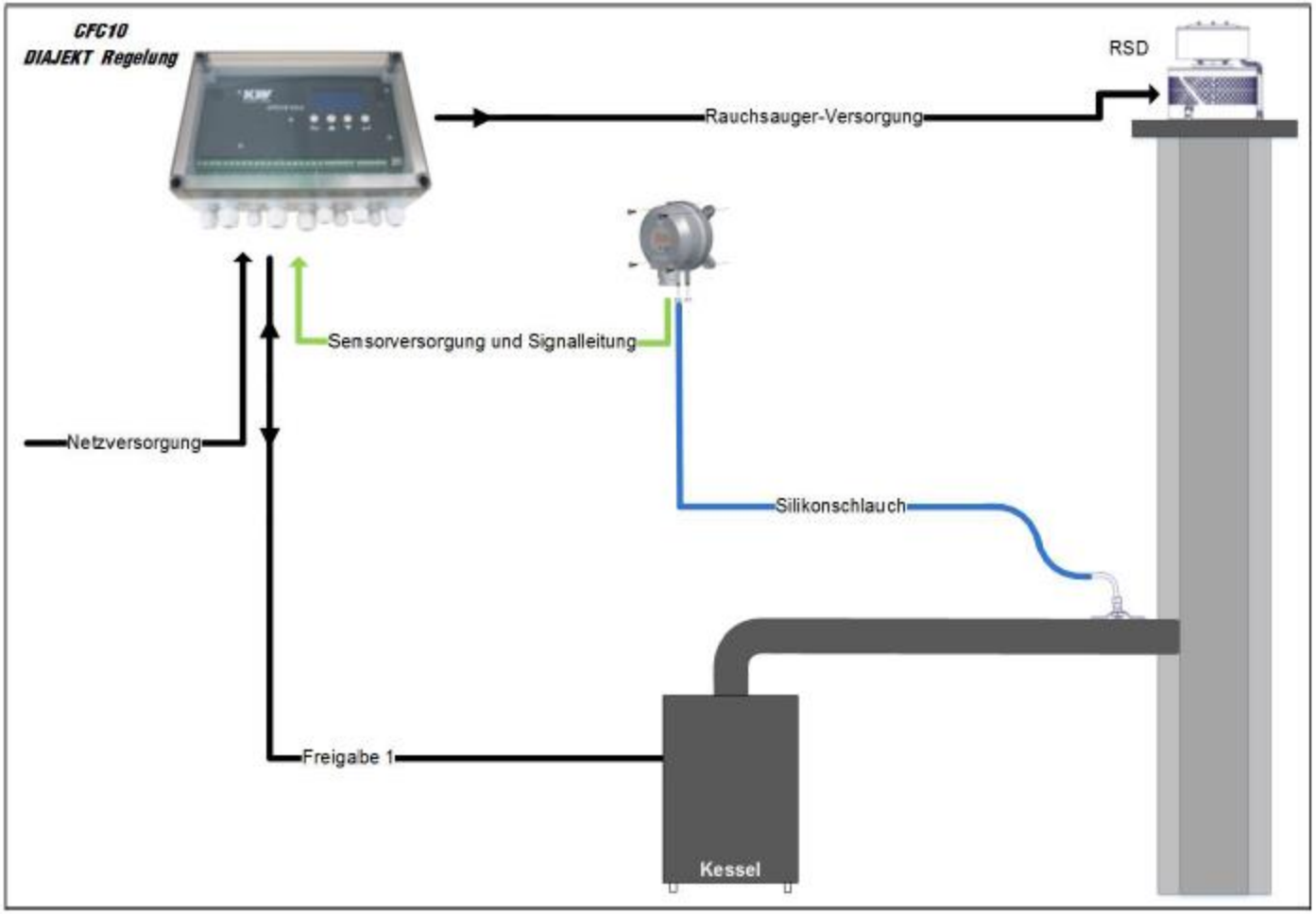

Abbildung 3: Einfache Belegung

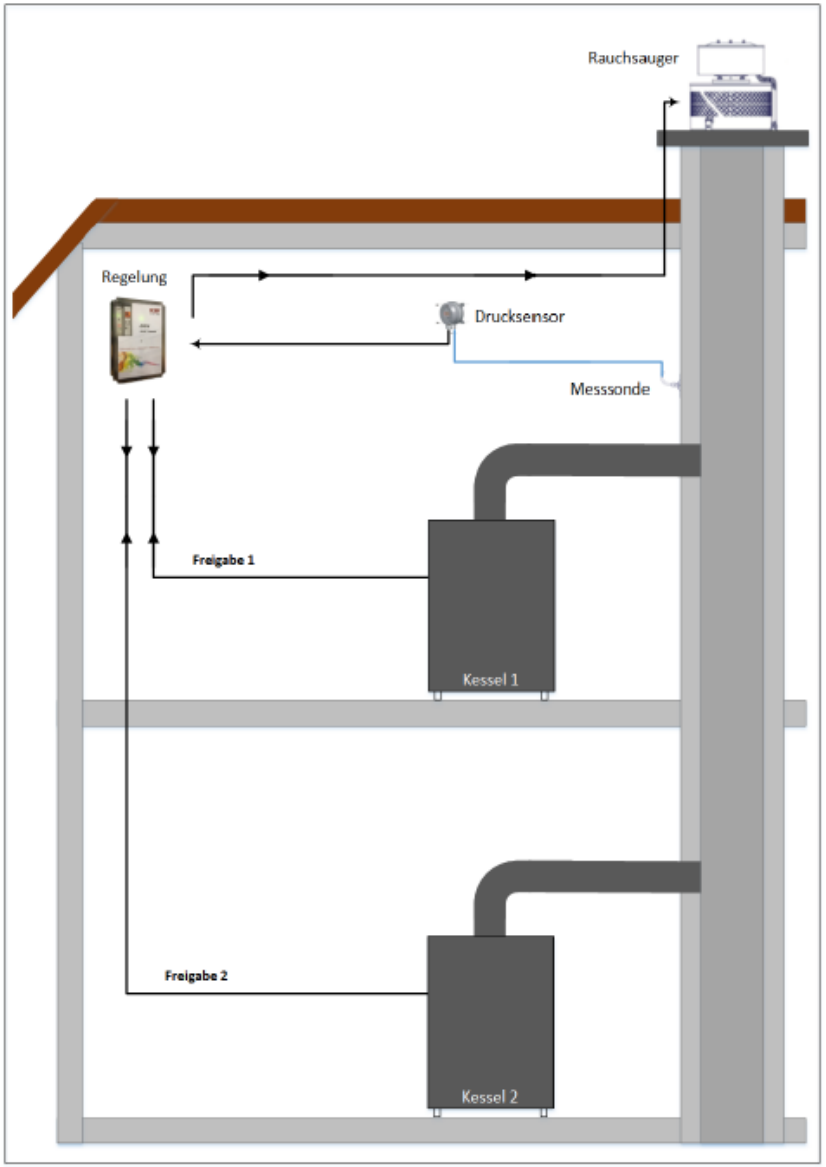

Abbildung 4: Zweifache Belegung

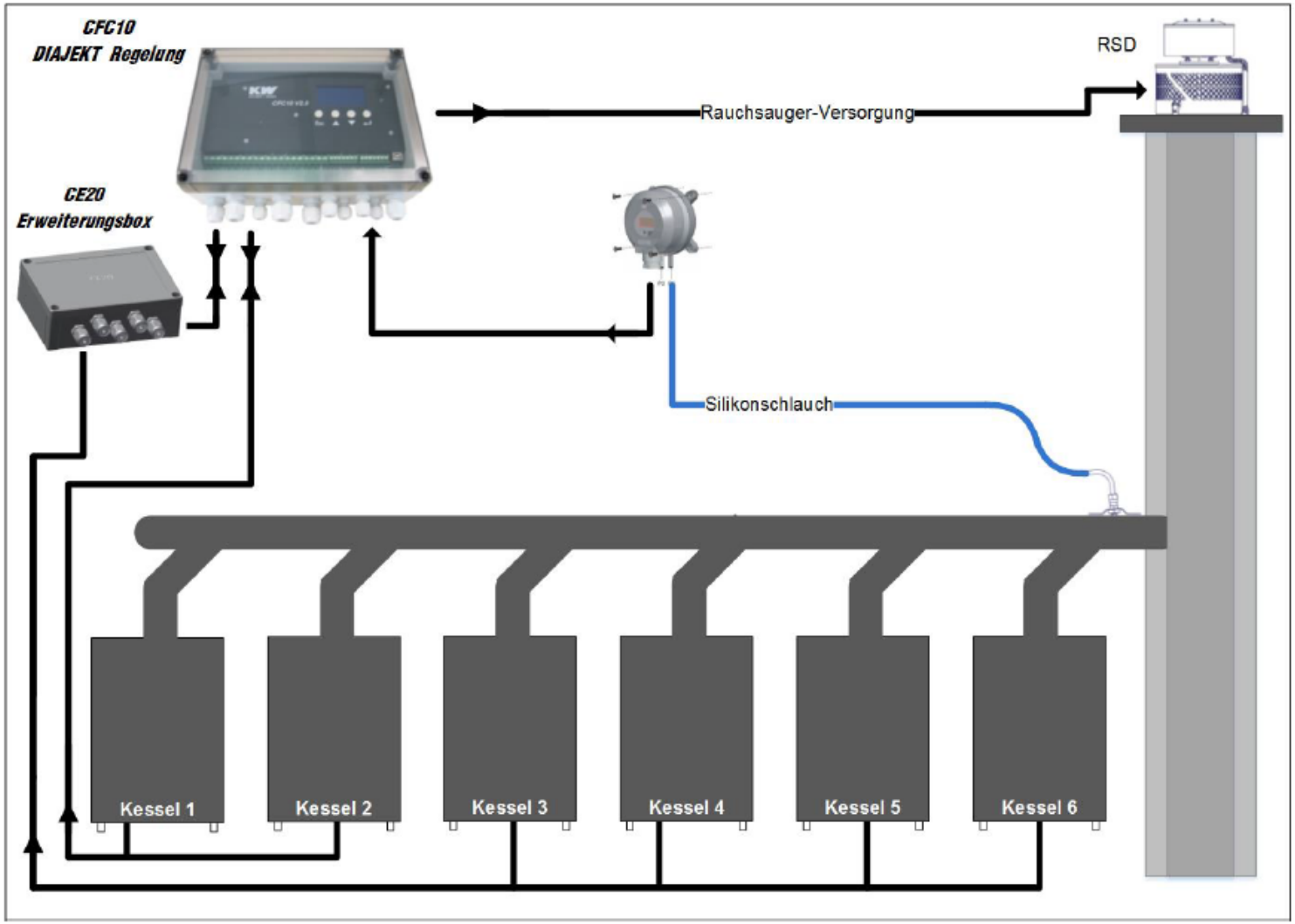

Abbildung 10: Maximale Belegung mit Erweiterungsbox CE20

Weitere Regelungsmöglichkeiten

Regler,
An-Aus-Funktion,
Drehzahl manuell
einstellbar

Timer,
manuelle
Rauchsaugerlaufzeit,
Leistung 100%

Wartungsschalter,
beim DIAJEKT
notwendig um
Stromzufuhr zu
kappen,
Reinigungsprozess

Stufenregler,
Regelung ohne
Phasenanschnitt (kein
Induktionsbrummen)
(Rx 1,2 & 3,0)

Funk-Timer,
keine Kabelarbeiten,
feste Laufzeitenwahl,
Leistung 100%

Welche Einsatzgebiete gibt es?

- Einfamilienhaus
- Gasöfen
- Wohnanlagen
- Industrieanlagen
- Großkesselanlagen
- Großküchen
- Abluft - Aufstellräume
- Großbäckereien

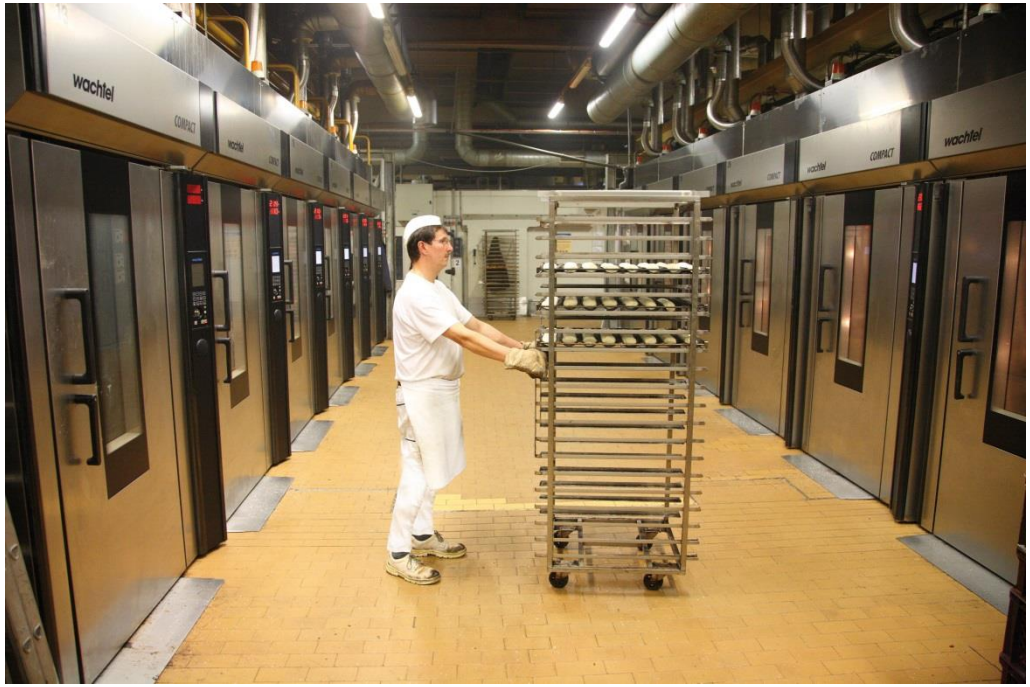

Die branchenübergreifende Lösung
für sicheren und konstanten Zug!

Vielen Dank für Ihre Aufmerksamkeit!

Innovation—Umwelt—Mensch

KUTZNER + WEBER

Kutzner + Weber GmbH
Frauenstraße 32
D-82216 Maisach

Telefon: +49 (0) 8141 - 957 - 0
Telefax: +49 (0) 8141 - 957 - 500

E-Mail: info@kutzner-weber.de
Internet: www.kutzner-weber.de